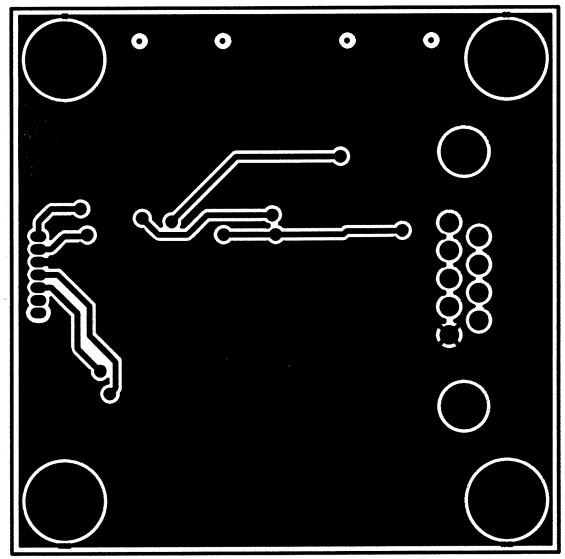

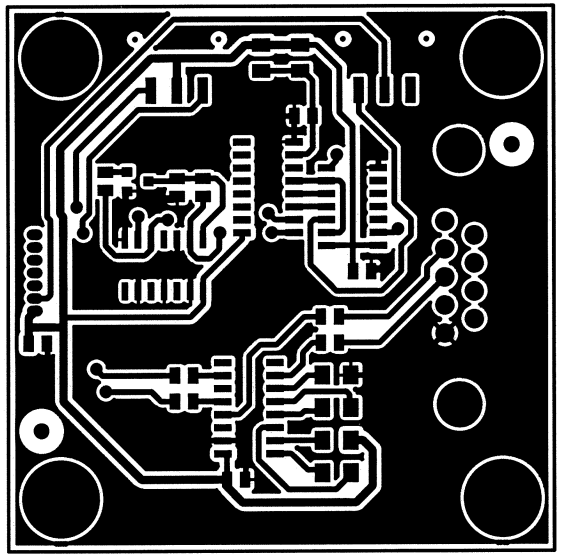

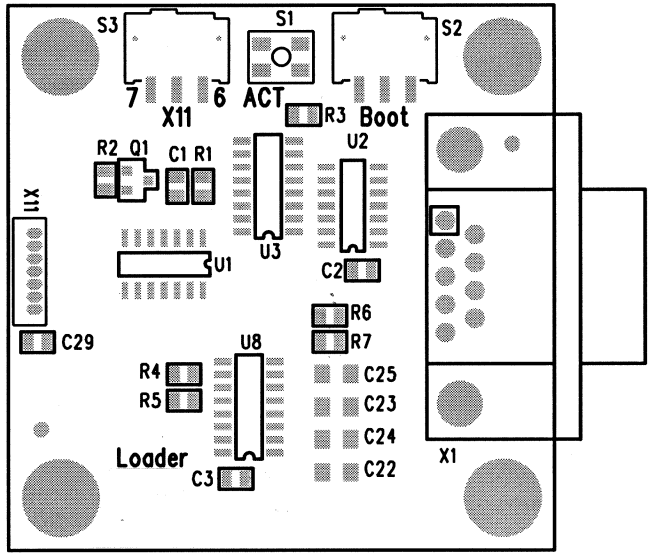
S3
S1
S2
7
6
X11
ACT
R3
Boot
R2
Q1
C1
R1
U2
X11
U3
U1
C2
R6
R7
C29
U8
R4
R5
C25
C23
C24
C22
Loader
C3
X1